Descaroçadora DN100

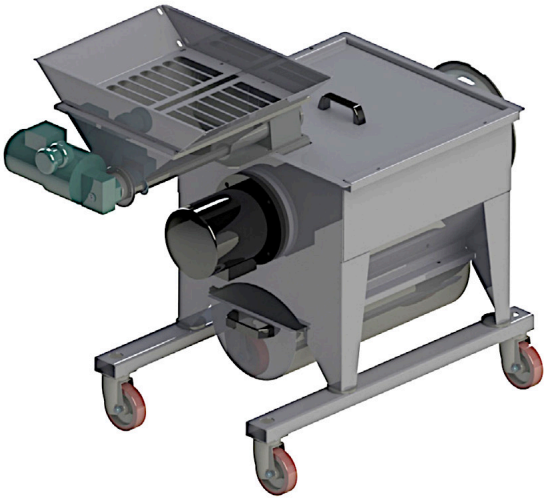



Descaroçadora de azeitona

Classificação: Ainda não foi avaliado
Colocar questão sobre este produto

Descrição

Especiamente desenhada para a remoção do caroço da azeitona.

Este equipamento vêm de série com tremonha e um motor de alimentação da azeitona

...